美規陰極鎖安裝使用說明
GK320/GK321 系列

產品規格

工作電壓	12VDC, 24VDC, 12/24VDC
壓差範圍	±15%
消耗電流	0.25A/12VDC 0.15A/24VDC
環境溫度	-10℃~45℃
相對溼度	0~95%
選配件	LP-GK320-025, LP-GK320-050

	中空金屬門框	木質門框	安裝方式
GK320	●		埋入式
GK321		●	埋入式

可搭配的鎖匣:

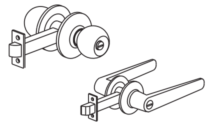

喇叭鎖或水平手把鎖

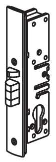

附安全插梢鎖匣

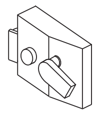

外露式鎖匣

GK320系列美規陰極鎖是專為配合一般斜舌式的機械鎖匣(非方鎖舌)而設計的電鎖，例如喇叭鎖、水平手把鎖、或外露式鎖匣等。
「斷電開門」或是「送電開門」操作方式可以自行設定。

GK320
中空金屬門框

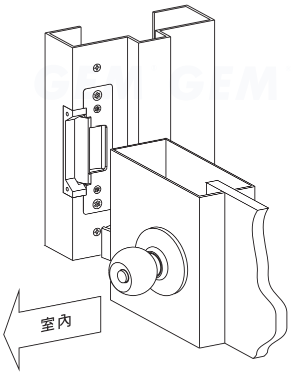

GK321
木質門框

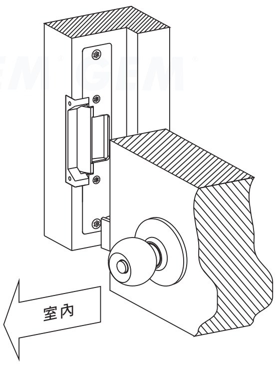

陰極鎖

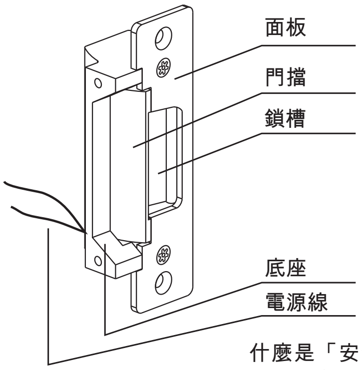

機械鎖匣(不含)

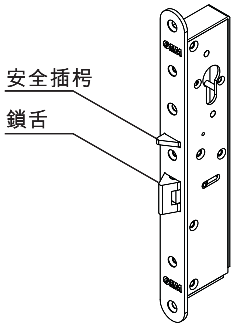

什麼是「安全插梢」(Nib)?
連動三角插梢，當門鎖關上(插梢壓下)時
鎖舌就柢住無法縮回。這是預防鎖匣被外力
惡意翹開的依重安全設計。

選配件

如果是中空金屬門的門框太寬，建議加裝延長墊片

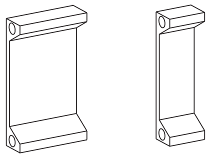

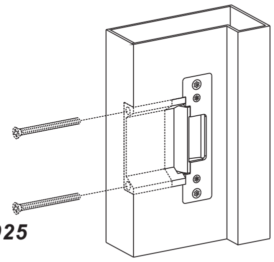

LP-GK320-050
50mm長

LP-GK320-025
25mm長

如何變更電鎖型式?

拆開1號螺絲，再鬆開2號螺絲後直接移動，定位後再鎖上1號螺絲即完成

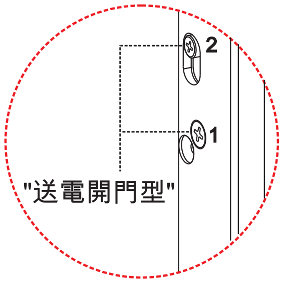

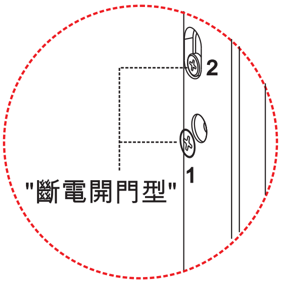

Copyright Gianni Industries, Inc. All Rights Reserved.
P-MU-GK320-CN Ver.B Publish:2010.09.23

安裝步驟

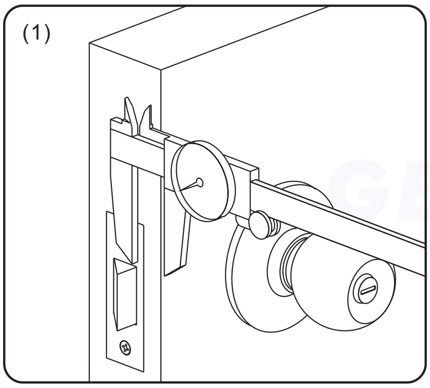

測量機械鎖舌的深度位置

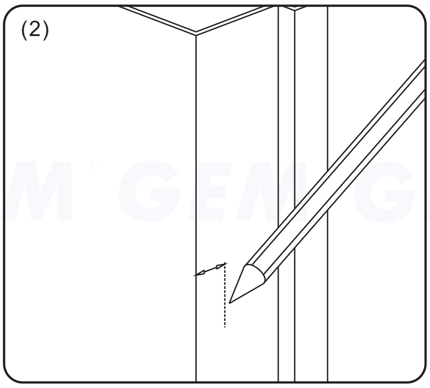

依照機械鎖舌的深度位置在門框處標示

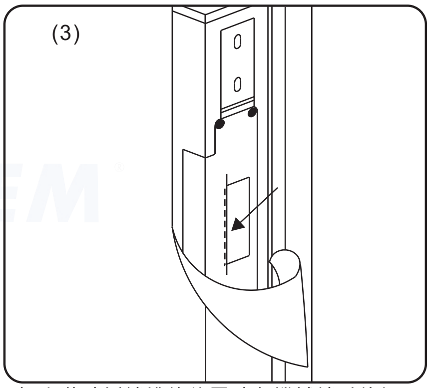

把安裝貼紙鎖槽的位置貼在機械鎖舌的標示位置貼好。(注意:鎖槽與鎖舌之間需留一間隙，防止鎖槽被鎖舌卡緊而無法開門)

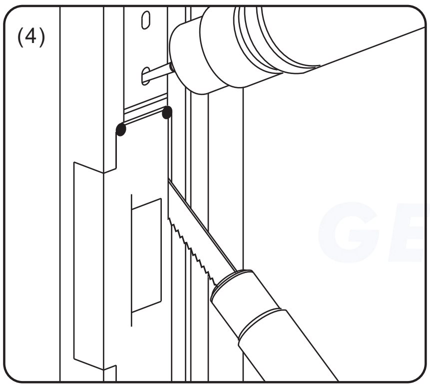

依照貼紙標線範圍切孔，鑽孔(注意:半埋式與全埋式安裝的切孔範圍不同)

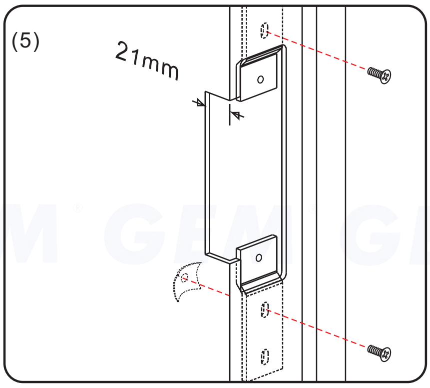

鎖上固定墊片

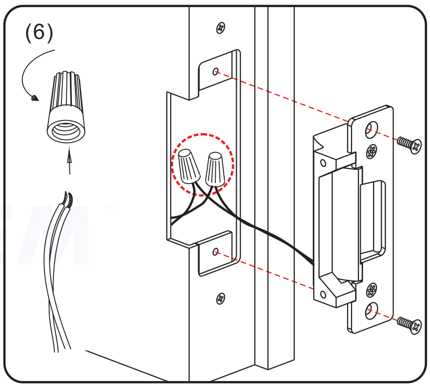

接上電源線，固定陰極鎖，進行測試

注意:
陰極鎖的開門與關門全由電磁閥控制，電磁閥作用力極小，所以門擋與鎖舌之間需留一間隙，防止鎖槽被鎖舌頂住，造成鎖槽卡住電磁閥電磁閥無法動作而無法開門。

接線圖示

單電壓(12V 或 24V)

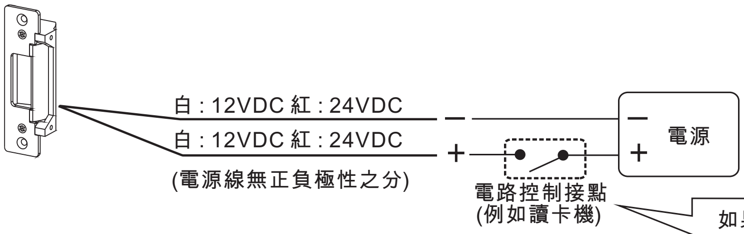

如果設定為「斷開門型」，則電路控制接點為常閉(N.C.)
如果設定為「送開門型」，則電路控制接點為常開(N.O.)

雙電壓(12V/24V)

12 VDC規格輸入電線用「並聯」方式
(二條黑線並一起，二條紅線並一起)

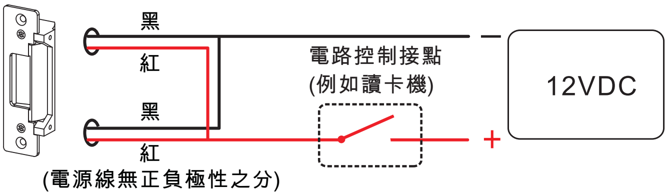

24 VDC規格輸入電線用「串聯」方式
(一條紅線與另一條黑線串聯，其餘紅線/黑線接電源)

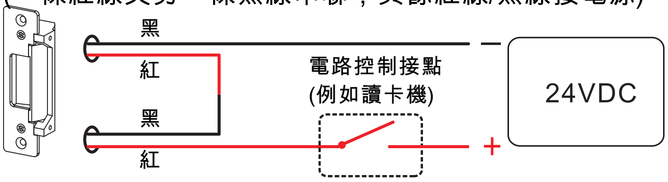

(電源線無正負極性之分)

如何用續端子接電線?

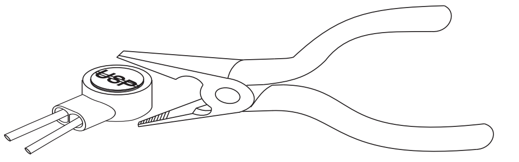

把電線插入接續端子確定線材放置到
孔內底部，以鉗子壓平接續端子前端

Copyright Gianni Industries, Inc. All Rights Reserved.
P-MU-GK320-CN Ver.B Publish:2010.09.23